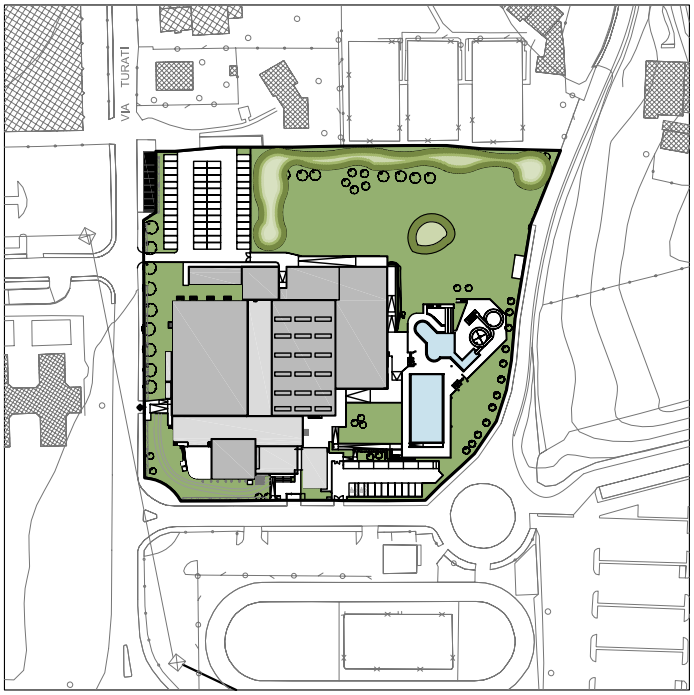

NORD

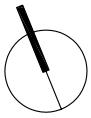

proponenti

ITALGREEN S.p.a.

TIPIESSE srl

GESTISPORT
soc. coop. sportiva dilettantistica

Iccrea Bancalmpresa S.p.a.

progettista

Ing. Andrea Iannone

revisione	data	redatta	controllata	approvata
3				
2				
1				

sering srl
società di ingegneria

Sering srl
via Brodolini 29 - 20863 Concorezzo (MB) Italia
telefono **039.68.86.381** - fax **039.68.86.380**
sering@seringsrl.it ***www.seringsrl.it***

proponente
GESTISPORT soc.coop. - Carugate (MI)
ITALGREEN S.p.a. - Villa D'Adda (BG)
TIPIESSE srl - Villa D'Adda (BG)
Iccrea Bancalmpresa S.p.a. - Roma

ubicazione del progetto
via Giacomo Matteotti 18
Merate (LC)

scala: **-**

data: **30.05.2014**

Partenariato pubblico-privato mediante proposta di locazione finanziaria di opera pubblica per la progettazione, la ristrutturazione ed ampliamento, la manutenzione e la gestione del centro sportivo di Merate

redatto	controllato	approvato
AZ	**SB**	**AI**

Progetto definitivo - Centro Sportivo Merate

commessa: **67s-12-C**

tavola

IMPIANTI ELETTRICI
QE-TEC1 QUADRO ELETTRICO TECNOLOGICO 1 - SCHEMA UNIFILARE

numero tavola

E-212

\\192.168.1.4\Sering\01-CP\02-PRIVATI\2012\67s-12-C - consorzio ercole - piscina merate\04 - PROGETTO PUBBLICO\2014.04.17 PLC definitivo

INDICAZIONI GENERALI :

- Per le caratteristiche costruttive dei quadri elettrici e delle relative apparecchiature fare riferimento alle specifiche tecniche.

- Le carpenterie dei quadri elettrici secondari saranno del tipo ad elementi modulari componibili in lamiera di acciaio verniciato, dotate di portella frontale con visiva in cristallo di sicurezza e pannellature interne incernierate.
Il grado di protezione complessivo ad installazione completata dovrà essere almeno IP40 e comunque adeguato al tipo di posa; Il grado di protezione dei quadri elettrici da installare nelle centrali tecnologiche dovrà essere almeno IP55.

- I quadri dovranno essere equipaggiati con apparecchiature dotate di marchio IMQ, ove disponibile, dimensionate per la corrente di corto circuito presunta nel punto di installazione e comunque non inferiore a 6kA.

- Le carpenterie saranno dimensionate con uno spazio di riserva disponibile corrispondente al 25% in modo da garantire futuri ampliamenti.

- Il potere d'interruzione delle apparecchiature è da intendersi riferito alla norma CEI EN 60898 (23-3) per quanto riguarda gli interruttori modulari e CEI EN 60947-2 per quanto riguarda gli interruttori scatolati e aperti.

- Le tarature delle protezioni termiche per i motori dovranno essere regolate e verificate in fase costruttiva in base all'effettivo motore installato dall'impiantista meccanico.

- I dispositivi magnetotermici degli interruttori modulari previsti sono in caratteristica C salvo diversa indicazione.

- Gli interruttori scatolati dovranno essere dotati di dispositivo di protezione di tipo elettronico e dispositivo differenziale regolabili.

- I dispositivi differenziali sono da intendersi in classe A (salvo diversa indicazione).

- La fornitura degli inverter è a carico dell'impiantista meccanico

- Si precisa che la rappresentazione grafica unifilare è indicativa pertanto i quadri dovranno essere comprensivi di tutti gli elementi ausiliari (spie luminose, selettori, commutatori, pulsanti, relè ecc.) necessari a garantire tutte le funzionalità richieste.

- le logiche di funzionamento dovranno essere definite in corso d'opera con l'impiantista meccanico.

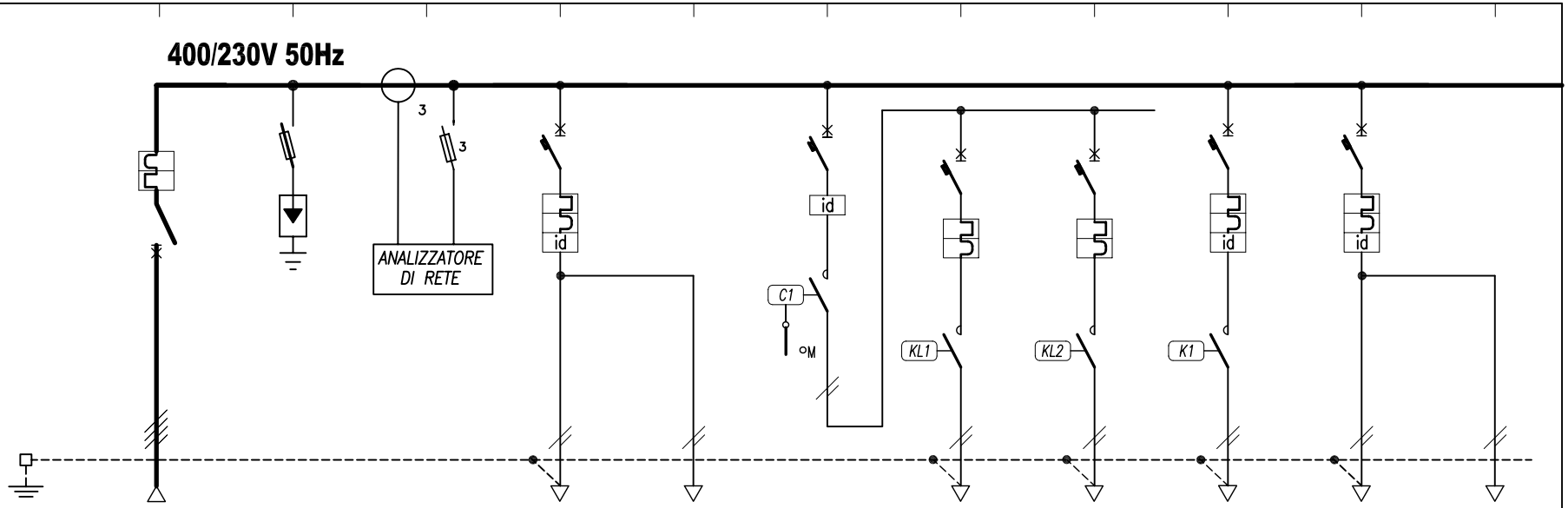

Grado di protezione:	IP54												
Tipo di distribuzione:	TN-S												
Corrente di corto circuito Icc.:	10kA												
DATI GENERALI		Sigla					L1	L1S	GL1	L2	L3	LS1	L4	L2S
	UTENZA O ALIMENTAZ.	Servizio		GENERALE QUADRO	SCARICATORE DI SOVRATENSIONE	ANALIZZATORE DI RETE	LUCE LOCALE TECNOLOGICO	LUCE DI SICUREZZA LOCALE TECNOLOGICO	GENERALE LUCE	LUCE INTERRATO 1	LUCE INTERRATO 2	LUCE DI SICUREZZA INTERRATO	LUCE INTERRATO 3	LUCE DI SICUREZZA LOCALE TECNOLOGICO
		Potenza utilizzata	kW	10			0.4			1	1		1	
		Corrente	A	16										
APPARECCHIATURE	INTERRUTTORE	Tipo costruttivo		MODULARE			MODULARE		MODULARE	MODULARE	MODULARE	MODULARE	MODULARE	
		Corrente nominale	A	4x32			2x10		2x25	2x10	2x10	2x10	2x10	
		Corrente differenziale	A				0,3/cl. AC		0,03/cl. AC			0,03/cl. AC	0,03/cl. AC	
		Taratura termica	A											
		Taratura magnetica	A											
	CONTATTORE	Tipo costruttivo												
		le in categoria AC3	A											
	RELE' TERMICO	Tipo costruttivo	A											
		Campo di regolazione	A											
	FUSIBILE	Tipo base												
		Taratura	A											
CAVI	CAVO DI POTENZA	Lunghezza												
		Tipo					FG7(O)M1	FG7(O)M1		N07G9-K	N07G9-K	N07G9-K	N07G9-K	FG7(O)M1
		Sezione					3G2,5	2x2,5		3x1x2,5	3x1x2,5	3x1x2,5	3x1x2,5	2x2,5

CLIENTE: **CENTRO SPORTIVO DI MERATE**
Via G. Matteotti - Merate (LC)

DESCRIZIONE: **QE-TEC1 QUADRO ELETTRICO TECNOLOGICO 1**
Schema elettrico unifilare

DISEGNO N. **E-212**

FOGLIO N° 02 di 03

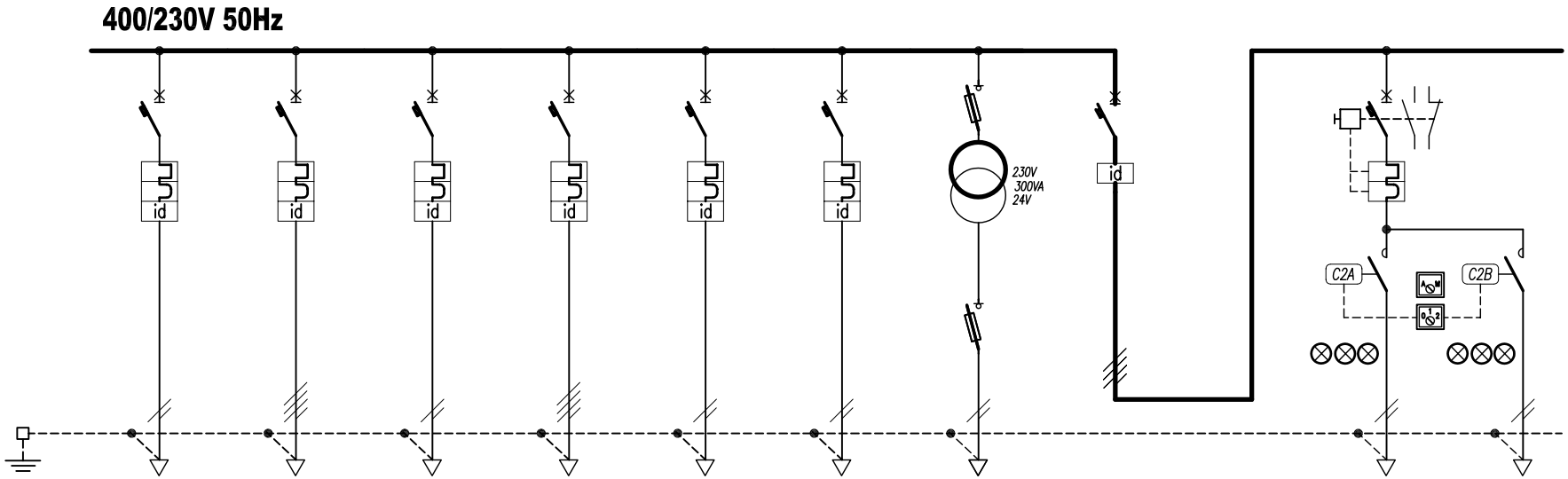

Grado di protezione:	IP54
Tipo di distribuzione:	TN–S
Corrente di corto circuito Icc.:	10kA

DATI GENERALI	UTENZA O ALIMENTAZ.	Sigla		L5	F1	F2	F3	F4	AUX1	AUX2	GU		F5/A	F5/B
		Servizio		RISERVA	GRUPPO PRESE CEE LOCALE TECNOLOGICO	PRESE DI SERVIZIO LOCALE TECNOLOGICO	RISERVA	RISERVA	AUSILIARI 230V	AUSILIARI 24V	GENERALE UTENZE TECNOLOGICO		POMPA DI SOLLEVAMENTO	POMPA DI SOLLEVAMENTO
		Potenza utilizzata	kW										2,2	
		Corrente	A											
APPARECCHIATURE	INTERRUTTORE	Tipo costruttivo		MODULARE	MODULARE	MODULARE	MODULARE	MODULARE	MODULARE		MODULARE		SALVAMOTORE	
		Corrente nominale	A	2x10	4x16	2x16	4x16	2x16	2x10		4x25		3x16	
		Corrente differenziale	A	0,03/cl. AC	0,03/cl. A	0,03/cl. A	0,03/cl. A	0,03/cl. A	0,03/cl. A		0,5/cl. A		–	
		Taratura termica	A										4,5÷6,5	
		Taratura magnetica	A								–		–	
	CONTATTORE	Tipo costruttivo												
		Ie in categoria AC3	A										9	9
	RELE' TERMICO	Tipo costruttivo	A											
		Campo di regolazione	A											
	FUSIBILE	Tipo base								MODULARE				
		Taratura	A							4 / 16				
CAVI	CAVO DI POTENZA	Lunghezza												
		Tipo			FG7(O)M1	FG7(O)M1							FG7(O)M1	FG7(O)M1
		Sezione			5G4	3G4							3G1,5	3G1,5

CLIENTE: **CENTRO SPORTIVO DI MERATE** **Via G. Matteotti - Merate (LC)**	DESCRIZIONE: **QE-TEC1 QUADRO ELETTRICO TECNOLOGICO 1** *Schema elettrico unifilare*	DISEGNO N. **E-212**	FOGLIO N° 03 di 03